tapflo®

НАДЕЖДНИ И БЕЗ УПЛЪТНЕНИЕ CTV ВЕРТИКАЛНИ ПОМПИ

Тапфло – Вашият надежден доставчик на помпи

С професионален опит в производството на помпи и транспортирането на течности от 1970 г., ние винаги знаем какво клиентът може да изисква от една индустриална помпа. Още при създаването на производството на нашите въздушно-задвижвани мембранни помпи, ние заложихме на една печеливша концепция: да създадем помпи за надеждна работа и с минимално количество компоненти, което да позволява лесната им поддръжка. Ние винаги сме в течение на новите изисквания и идеи на нашите клиенти. Затова и нашите продукти са винаги в процес на усъвършенстване на детайлите, интегриране на нови материали и аксесоари към тях.

Качеството на Тапфло

Помпата Тапфло обикновено е една необходима част от процеса за транспортиране на опасни течности. Ние винаги се стремим да доставим най-сигурните и най-екологичните решения за справяне с тези течности. Като лидери и в унисон с нашата загриженост за безопасността, ние винаги спазваме международните стандарти, принципи и директиви.

Сертификат ISO 9001

Всички процеси на производството на фирма Тапфло са сертифицирани по ISO 9001:2001. Продуктите ни са обозначени със символа CE, като изпълняват изискванията на машиностроителните директиви на ЕС и разполагат с подробни инструкции за експлоатация. Много от нашите продукти отговарят на Европейската ATEX директива относно съоръжения и системи за защита, предназначени за експлоатация във взривоопасни зони. Предлагаме и помпи санитарно изпълнение, които имат сертификат FDA A3 или EHEDG.

История на Тапфло

Компания Тапфло е основана през 1980 г. в Кунгалф, Швеция. Продуктовата гама се развива през годините от дизайн и производство на въздушно-задвижвани мембранни помпи и няколко пластмасови модели до пълни PE & PTFE, стоманени и санитарни серии, като последните години и с пълен набор от центробежни помпи.

Наши представителства успешно работят и в следните държави: Австрия, Азербайджан, България, Великобритания, Унгария, Грузия, Гърция, Дания, Индия, Ирландия, Италия, Латвия, Литва, Полша, Румъния, Русия, Сърбия, Словакия, Турция, Узбекистан, Украйна, Франция, Хърватия, Чехия, Швеция, Естония и Южна Африка. Имаме партньори, наши представители, в повече от тридесет други страни. Днес за фирма Тапфло работят повече от 150 служители в различни направления: проектиране, производство и продажби.

Тапфло ЕООД, България

Представителството на фирма Тапфло в България – Тапфло ЕООД, е регистрирано през 2004 г. На местния пазар фирмата предлага висококачествени и надеждни пневматични помпи собствено производство, а също така и помпи с други конструкции от водещи европейски производители. Фирмата осигурява следпродажбена поддръжка, гаранционно и следгаранционно обслужване и резервни части от склада си в София. Наше регионално представителство има в град Варна.

Прекрасно решение за надеждна циркулация и транспортиране на течности

Серия помпи CTV - едностъпални вертикални центробежни помпи, с опростена конструкция и надеждни в работа. Разработени са за транспортиране и циркулация на различни течности от контейнери, утаечни ями и резервоари. CTV са изработени от PP (полипропилен), PVDF (поливинилиден флуорид) или неръждаема стомана AISI 316L.

Защита от утечки и работа на сухо

Помпите от серия CTV са монтирани вертикално с двигател над повърхността на течността. По този начин помпите не се нуждаят от механично уплътнение, което обикновено се явява източник на проблемни утечки. Също така помпата е разработена по такъв начин, за да бъде защитена от работа на сухо.

Опростено обслужване

Простият дизайн без лагеруване и механично уплътнение предполага, че помпата не се нуждае от регулярно обслужване. CTV помпите също така са нечувствителни към твърди частици.

Замяна на самозасмукващите помпи

В много инсталации помпите CTV заменят самозасмукващите помпи. Помпеното тяло на CTV помпите е изцяло потопено в течността. По този начин помпата работи по-надеждно в сравнение със самозасмукващите помпи. Дълбочината на потапяне достига 419-425 mm (в зависимост от модела), като може да бъде инсталирано допълнително удължение на входа до 3m.

Помпите CTV успешно се използват в различни области на промишлеността. По-долу са дадени някои от тях.

Обработка на повърхности

Циркулация на вещества при процеси на поцинковане, байцване и окисляване.

Процес на филтрация

Циркулация на вещества

Топлообмен

Циркулация в топлообменника

Изхвърляне на отпадъци

Почистване на утаечни ями

Обикновено помпите CTV са инсталирани във вани, където се обработват повърхности, течността преминава през филтър и след това през изходящия отвор отново във ваната

PP

PP (полипропилен) подходящи за много видове химически вещества с температура до 70°C. Идеален за вани за ецване, обезмасляващи киселинни разтвори и др.

PVDF

PVDF (поливинилиден флуорид) има превъзходна химическа и механическа устойчивост. Идеален за горещи киселини до 100°C.

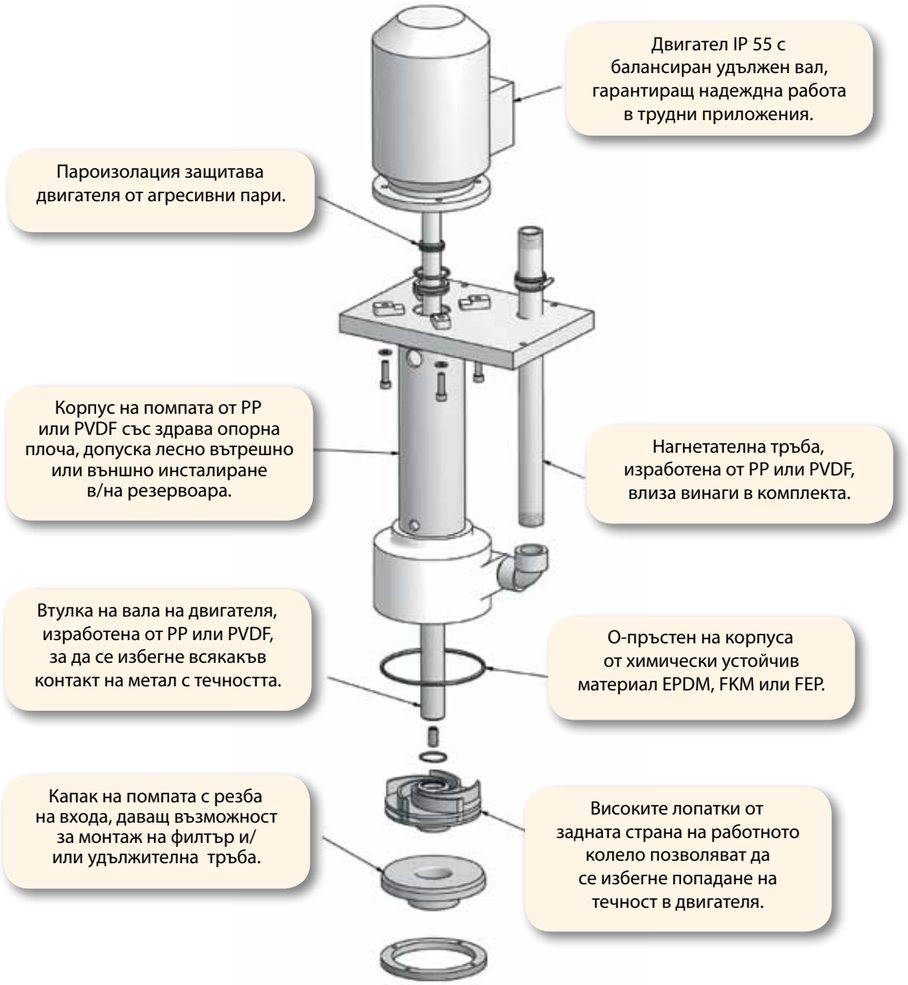

Работни характеристики

Работни характеристики при изпомпване на вода при температура 20°C.

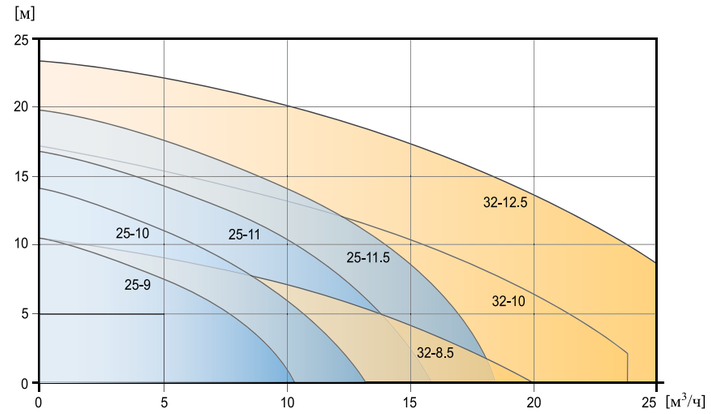

Размери и технически данни

Всички размери са в mm, където не е указано друго

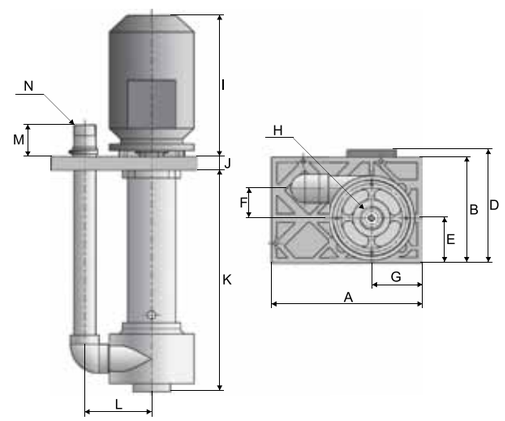

Размери	CTV 25	CTV 32
A	285	285
B	200	200
E	85	85
F	56	56
G	95	95
H	1″	1 1/4″
J	25	25
K	419	419
L	123	126
M	60	60
Мощност на ел. двигателя	**D**	**I**
0.55 kW	196	213
0.75-2.2 kW	214	267

Общи характеристики	25-9	25-10	25-11	25-11.5	32-8.5	32-10	32-12.5
Макс.дебит (м³/ч)	10.2	13.2	15.6	18.0	19.8	24.0	27.0
Макс.напор (м)	10	14	16	19	10	17	23
Мощност на ел. двигателя (kW)	0.55	0.75	1.1	1.5	1.1	1.5	2.2
Присъединителни размери (резба BSP)	1″	1″	1″	1″	1 1/4″	1 1/4″	1 1/4″
Характеристики на ел. двигателя	3-фазен, 2-полюсен (~2900 об/мин), 380-420 VAC, 50 Hz, IP 55						
Макс.температура	Помпа от PP: 70°C, помпа от PVDF: 100°C						
Материал на конструкцията							
Корпус на помпата и работното колело	PP или PVDF						
О-пръстен на корпуса	EPDM, FKM или FEP						

Помпи от неръждаема стомана

Помпи от неръждаема стомана, подходящи за високи температури до 100°C и за специални приложения като изпомпване на гореща натриева основа.

Всички метални компоненти, които са в контакт с течността, са изработени от корозионно устойчива неръждаема стомана AISI 316L.

За специални приложения като изпомпване на хром-никел, възможни са и електрополирани модели
CTV 20-9: 12.0 м³/ч (помпата отляво).

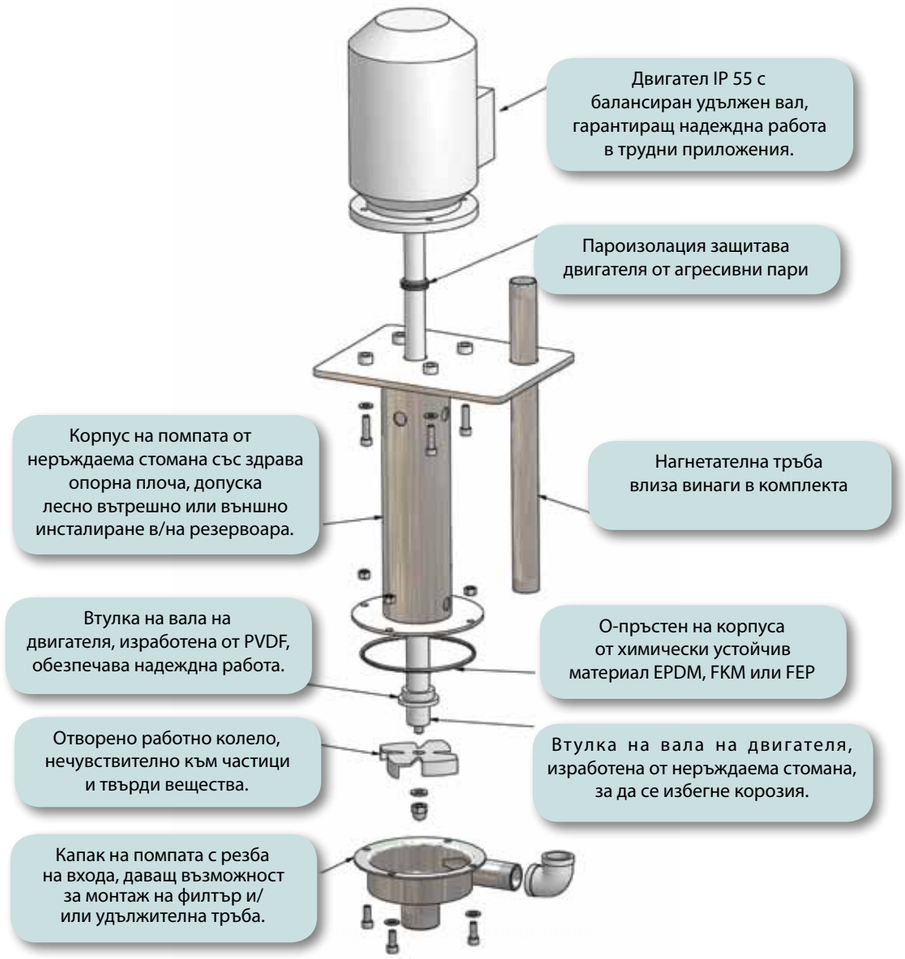

Работни характеристики

Работни характеристики при изпомпване на вода при температура 20°C.

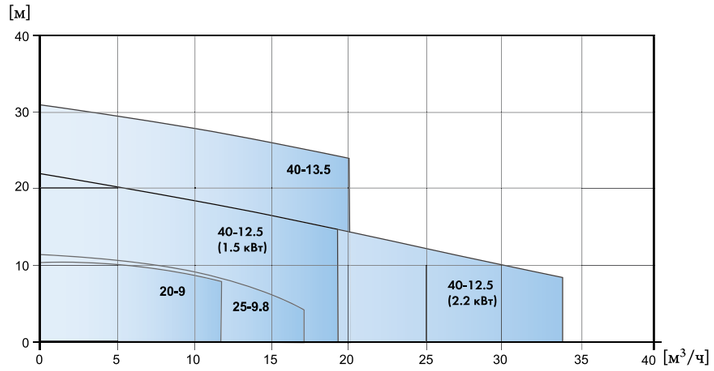

Размери и технически данни

Всички размери са в mm, където не е указано друго

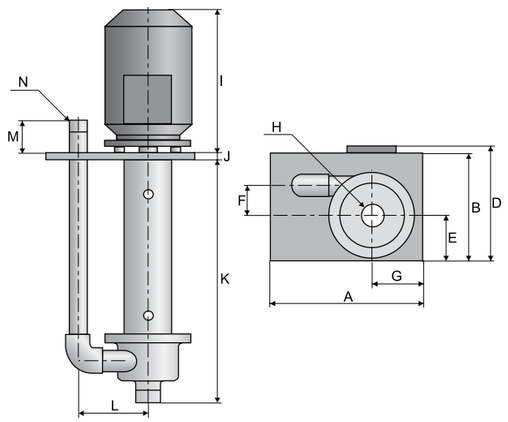

Размери	CTV 20	CTV 25	CTV 40
A	267	267	267
B	207	207	207
E	102.6	102.6	102.6
F	36	50	66
G	93.5	93.5	93.5
H	1″	1 1/2″	1 1/2″
J	8	8	8
K	420.5	420.5	425
L	113.5	127	139
M	60	60	60
N	3/4″	1″	1 1/2″

Мощност на ел. двигателя	D	I
0.55 kW	214	211
0.75-2.2 kW	253	265

Общи характеристики	20-9	25-9.8	25-9.8	40-12.5	40-12.5	40-13.5
Макс.дебит (м³/ч)	12.0	17.0	17.0	19	34	20
Макс.напор (м)	10	11	11	22	22	31
Мощност на ел. двигателя (kW)	0.55	0.75	1.1	1.5	2.2	2.2
Присъединителни размери (резба BSP)	3/4″	1″	1″	1 1/2″	1 1/2″	1 1/2″
Характеристики на ел. двигателя	3-фазен, 2-полюсен (~2900 об/мин), 380-420 VAC, 50 Hz, IP 55					
Макс.температура	100°C					

Материал на конструкцията	
Корпус на помпата и работното колело	Неръждаема стомана AISI 316L
О-пръстен на корпуса	EPDM, FKM или FEP

tapflo®

Тапфло ЕООД

Централен офис:
София 1618
ул. Майор Горталов,17
Тел.: +359 (0) 2 974 80 27
Тел./факс: +359 (0) 2 974 18 54
Моб.: +359 (0) 887 802 833
office@tapflo.bg
www.tapflo.bg

Отдел продажби:

APV – продукти (гр. София)
Моб.: +359 (0) 885 036 369
E-mail: apv@tapflo.bg

Северозападна България (гр. София)
Моб.: +359 (0) 886 124 937
E-mail: sofia@tapflo.bg

Югозападна България (гр. София)
Моб.: +359 (0) 885 013 237
E-mail: sof@tapflo.bg

Източна България (гр. Варна)
Моб.: +359 (0) 888 765 288
E-mail: varna@tapflo.bg

The perfect choice for your pumping needs