tapflo®

ИНДУСТРИАЛНИ МИКСЕРИ

2022 | 1

All about your flow®

www.tapflo.bg

All about your flow®

Започнахме нашето пътуване преди 40 години в Kungälv -малко градче на западното шведско крайбрежие, като семейна компания с амбицията един ден да се превърнем в лидер сред световните производителите на помпи.

От създаването на компанията до сега, с гордост можем да заявим нашия принос в богатството от знания и опит за индустриалните помпи и да представим широка гама от първокласни продукти с различни приложения.

През годините компанията прерастна в глобална Tapflo група с клонове и дистрибутори, присъстващи в почти всеки регион на света.

Едно нещо не се промени - ние все още сме семейство.

Нашите продукти се проектират и изработват в Европа и се разпространяват по целия свят, за да предложат най-доброто решение на клиентите ни за различни приложения.

Нашите идеали за качество, посветеност на работата и простота на решенията са отразени и в продуктите ни, и в бизнес подхода към клиентите.

За бързо и гъвкаво обслужване и висококачествени продукти, лесно достъпни по целия свят, изберете Tapflo.

Качество

В резултат на нашата отдаденост на качеството, продуктите ни отговарят на различни световно признати стандарти за сертифициране и контрол. Производственият процес на Tapflo е сертифициран по ISO 9001: 2015, потвърждаващ, че нашите продукти са подходящи, ефективни, насочени към клиента и непрекъснато се подобряват.

Идеалите на Tapflo

Ключът към нашите идеали е в културата ни

Отдаденост

Ние се различаваме от конкурентите ни заради стремежа да надхвърлим очакванията на клиентите и заради бързината и гъвкавостта, с която работим. Нашата култура се основава на духа на сплотеност, ентусиазъм и почтеност. Идваме от целия свят, но споделяме едни и същи ценности и уважение един към друг. Ние сме отдадени на работата си.

Качество

Ние разбираме, че качеството на работата ни е много важно и затова сме фокусирани във всеки малък детайл. Споделяме обща страст към непрекъснатото търсене на по-ефективни решения, с които да бъдем от най-голяма полза на нашите клиенти. Като производител, ние имаме контрол върху цялостния процес, както по отношение на нашите продукти, така и върху вътрешната организация на фирмата. Ето защо ние произвеждаме най-висококачествени помпи.

Опростяване

Ние казваме „Изкуството е в простотата". Това означава, че постоянно търсим лесни и прости решения за всичко. Така можем да се съсредоточим върху основното като проектирането на опростени помпи с малко компоненти. За нас това е ключът към успеха; стремеж към опростяване на това, което е сложно.

Индустриални Миксери

просто и надеждно решение за миксиране

IBC контейнерите и **стандартните варели** са често използвани в индустрията. Употребата им е най-лесният начин за съхранение и транспортиране на течности. Тъй като много от тези течности трябва да бъдат **смесвани преди използването им в производствените процеси**, Tapflo предлага собствена гама от специализирани индустриални миксери.

Това е висококачествено оборудване с опростена, но стабилна и надеждна конструкция. То е проектирано и конфигурирано за широка употреба в индустрията и позволява **директно миксиране в IBC контейнер или варел**. Използването на миксерите позволява да се избегне употребата на междинни резервоари, а производственият процес е по-бърз и евтин.

Характеристики и предимства

- **Здрава и висококачествена конструкция**
  Надеждо изпълнение с дълъг живот
- **Блокиращ превключвател**
  Безопасно използване – стопира IBC миксера незабавно в случай на преливане от контейнера по време на работа
- **Евтино решение, специализирано за IBC, варели и различни контейнери**
  Без необходимост от допълнително съхранение или междинни резервоари.
- **Електрически или въздушно задвижвани**
  Могат да бъдат стартирани при всякакви условия
- **Различни конфигурации – специализирано техническо съдействие**
  Могат да бъдат персонализирани или конструирани като индивидуална миксираща система
- **Складова наличност в Европа за стандартни изпълнения миксери**
  Кратко време за доставка
- **Подходящи за ATEX зони**
  Приложими за различни течности

Предлага се в ATEX

IBC Миксери

цялостно решение за повечето стандартни резервоари

Миксирането на продукти в IBC контейнер вече е толкова **лесно и надеждно**! Нашата разработка за миксиране включва **всички необходими компоненти за стартиране на процеса**.

Оставете на нас да направим подбор за подходящия импелер, задвижване и материали, които ще **гарантират ефективно миксиране**.

Характеристики и предимства

- **Готов за употреба, олекотена монтажна рамка**
  Фиксиран с две клампи
- **Блокиращ превключвател**
  Спира миксера, когато не е добре фиксиран
- **Наличен с различни конфигурации от типове импелери и материали**
  Подходящ за различни приложения

Основни елементи на IBC миксера

Опции за задвижване:

» Електрически двигател
- за ниско вискозни течности (до 100 cP)
- осигурява слаба или средна степен на миксиране
- стандартна скорост до 1400 rpm
- 1-фазен или 3-фазен

» Пневматичен (въздушно задвижван) двигател
- за силно и слабо вискозни течности
- оборудван с регулатор за скорост

» Редуктурна кутия – електрическа или пневматична
- за силно вискозни течности (до 15.000 cP)
- осигурява средна или висока степен на миксиране
- стандартна скорост до 236 rpm
- 1-фазна; 3-фазна или пневматична

Захранващо табло

За безопасни и лесни операции
- защита от прегряване на двигателя
- START/STOP бутони
- кабел 16A

Фиксиран импелер

Употреба с електрически и пневматични двигатели за ниско вискозни течности.

Сгъваем импелер

Може да се прегъне, за да влезе в IBC.
Употреба с мотор-редуктор за силно вискозни течности.

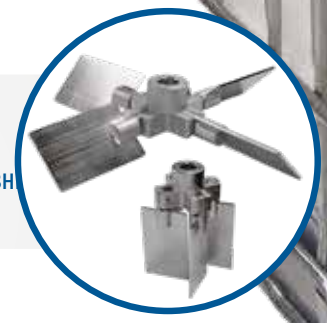

Импелер тип „Kicker“ (за долен слой)

Решение за продукти с високо съдържание на едри частици или миксиране на долен слой от течността

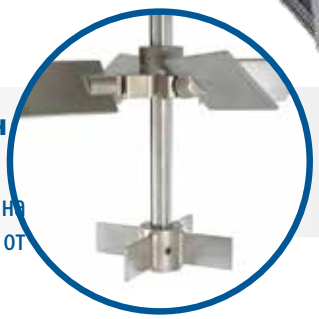

Превключвател

Стопира миксера, когато не е фиксиран стабилно върху IBC

Повдигаща рамка

За лесна инсталация

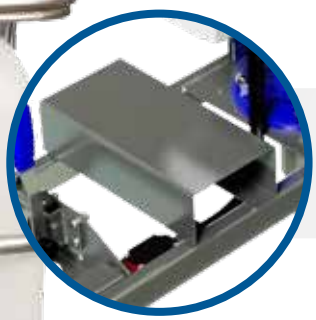

Подемен модул (опционално)

Позволява преместване на миксера върху подемна машина

Входен отвор за течности (опционално)

най-лесното решение за добавяне на течност към миксираната среда

Фуния за прах или полимер (опционално)

Удобен начин за добавяне на продукт по време на разбъркване

Таблица за подбор

Вискозитет cP	Модел миксер	Миксиране	Тип задвижване	Обороти	Импелер	Тегло
1 - 100	HBC-037	Ниско-Средно	Двигател	1400	Фиксирано	23 kg
1 - 100	HBC-075	Интензивно	Двигател	1400	Фиксирано	25 kg
1 - 250	LBC-037	Интензивно	Мотор-редуктор	236	Сгъваемо	30 kg
250 - 1.000		Ниско-Средно				
500 - 2.000	LBC-075	Интензивно	Мотор-редуктор	236	Сгъваемо	32 kg
2.000 - 5.000		Ниско-Средно				
2.500 - 5.000	LBC-150	Интензивно	Мотор-редуктор	236	Сгъваемо	38 kg
5.000 - 15.000		Ниско-Средно				

Варелни миксери

електрически и въздушно задвижвани

Варелният миксер е **компактна разработка** за миксиране на течности **във варели**.

Той може да бъде **фиксиран към варела** и **лесно премествам върху отделните съдове**.

Също така миксерът може да бъде фиксиран и **за стената над варела** и да бъде **потапян за миксиране**.

Характеристики и предимства

- **Подходящ за повечето от най-често употребяваните варели**
  Използван за миксиране на продукти при постоянно подаване.
- **Наличен със специално изработен капак, клампи или приспособление за закрепяне за стена**
  Подходящ за различно оборудване.
- **Олекотен и лесен за преместване**
  Може да бъде използван на различни места.

Пневмомиксер

2 в 1 – изпомпване и миксиране

Пневмомиксерът е комбинация от **мембранна помпа Tapflo и миксер**, който дава възможност за **изпомпване и миксиране с едно устройство**.

Превключването между помпата и миксера е лесно и може да бъде извършвано **ръчно или автоматично**.

Пневмомиксерът може да бъде конфигуриран съобразно **дебита на течността, налягането, материалите или размера на съда.**

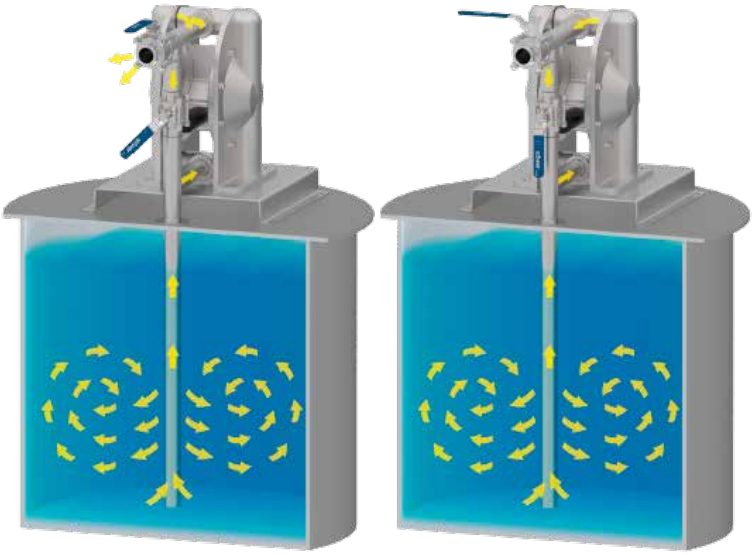

Режим на изпомпване Режим на миксиране

Характеристики и предимства

- **Разработка за изпомпване и миксиране**
  1 оборудване и за двата етапа на процеса.
- **Ръчен или автоматичен контрол**
  Лесно за работа.
- **Различни конфигурации**
  Подходящо за всякакви съдове и течности.

Установка за миксиране и изпомпване

непосредствено разреждане и изпомпване

Разработването на идеи и решения е в природата ни. Стандартната установка за миксиране и изпомпване на Tapflo улеснява процеса на разреждане и транспортиране. Тази разработка намира различни приложения, например при разреждане на фертилизатори или прахове. Установката е модулна и с много възможности за конфигуриране в зависимост от потребностите.

Ключови елементи на системата

Миксираща установка

Мобилна миксираща установка за IBC контейнери

Стационарна миксираща установка за IBC контейнери

TAPFLO EOOD

България

Централен офис: 1618 София, ул. Майор Горталов 17
Тел.: +359 (0) 2 974 8027; +359 (0) 886 124 937
E-mail: office@tapflo.bg
www.tapflo.bg

Tapflo ЕООД е част от шведската международна компания Tapflo Group

Продуктите и услугите на Tapflo са достъпни в целия свят .

Tapflo е представена чрез собствени компании Tapflo Group и избрани дистрибутори за да осигури най-качественото обслужване на клиентите си.

AUSTRALIA | AUSTRIA | AZERBAIJAN | BAHRAIN | BELARUS | BELGIUM | BOSNIA | BRAZIL | BULGARIA | CANADA | CHILE | CHINA | COLOMBIA | CROATIA | CZECH REPUBLIC | DENMARK | ECUADOR | EGYPT | ESTONIA | FINLAND | FRANCE | GREECE | GEORGIA | GERMANY | HONG-KONG | HUNGARY | ICELAND | INDIA | INDONESIA | IRELAND | ISRAEL | ITALY | JAPAN | JORDAN | KAZAKHSTAN | KUWAIT | LATVIA | LIBYA | LITHUANIA | MACEDONIA | MALAYSIA | MEXICO | MONTENEGRO | MOROCCO | NETHERLANDS | NEW ZEALAND | NORWAY | POLAND | PORTUGAL | PHILIPPINES | QATAR | ROMANIA | RUSSIA | SAUDI ARABIA | SERBIA | SINGAPORE | SLOVAKIA | SLOVENIA | SOUTH AFRICA | SOUTH KOREA | SPAIN | SWEDEN | SWITZERLAND | TAIWAN | THAILAND | TURKEY | UKRAINE | UNITED ARAB EMIRATES | UNITED KINGDOM | USA | UZBEKISTAN | VIETNAM

София
Тел.: +359 (0) 2 974 8027; +359 (0) 886 124 937
E-mail: office@tapflo.bg

Варна
Тел.: +359 888 765 288
E-mail: varna@tapflo.bg

www.tapflo.bg

Tapflo®е запазена марка на Tapflo AB. Всички права са запазени.
Информацията в този документ подлежи на промяна без предизвестие. Използването му по какъвто и да е начин без писменото разрешение на Tapflo е забранено.
Tapflo Group си запазва правото да прави изменения в дизайна на продуктите или детайлите и да прекрати производството на продукт или материал без предизвестие.